SELLOPAC
ingeniería en sistemas de sellado

SP-AE

SELLO MECANICO SP-AE

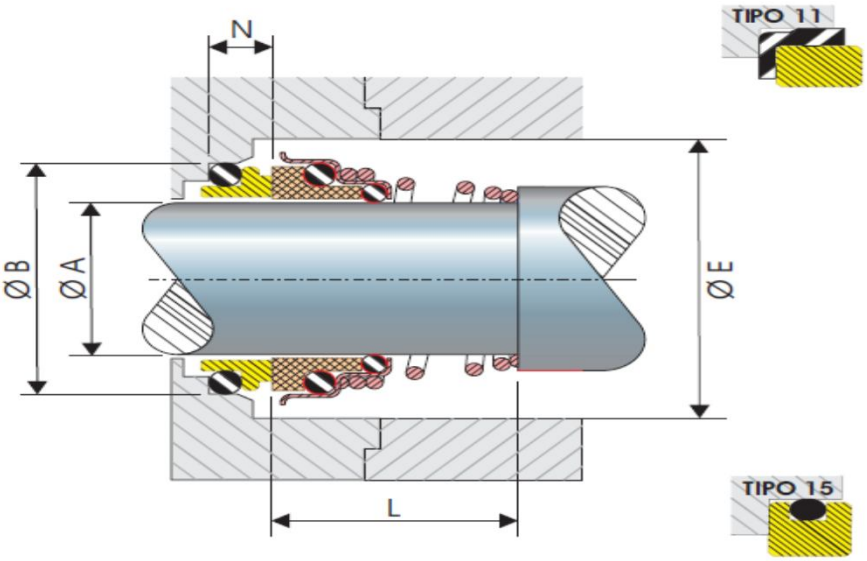

A	B	E	L	N	A	B	E	L	N
+/- 0.05	+/- 0.05	+/- 0.38	+/- 0.38	+/- 0.38	+/- 0.05	+/- 0.05	+/- 0.38	+/- 0.38	+/- 0.38
10	18.10	20.00	15.00	5.50	**22**	35.40	38.00	25.00	8.00
11	20.60	22.00	18.00	5.50	**23**	35.40	38.00	27.00	8.00
12	20.60	22.00	18.00	5.50	**24**	35.40	38.00	27.00	8.00
13	23.10	25.00	22.00	6.00	**25**	38.20	40.00	27.00	8.50
14	23.10	25.00	22.00	6.00	**28**	43.30	46.00	30.00	9.00
15	26.90	29.00	23.00	7.00	**29**	43.30	46.00	30.00	9.00
16	26.90	29.00	23.00	7.00	**30**	43.30	46.00	30.00	9.00
17	30.90	29.00	23.00	7.00	**32**	43.30	46.00	30.00	9.00
18	30.90	33.00	24.00	8.00	**33**	53.50	48.00	39.00	11.50
19	30.90	33.00	25.00	8.00	**35**	53.50	50.00	39.00	11.50
20	30.90	33.00	25.00	8.00	**38**	60.50	58.00	39.00	11.50
21	35.40	38.00	25.00	8.00	**40**	60.50	58.00	39.00	11.50

NOTA: Todas las medidas estan dadas en milímetros.

CRITERIO DE INSTALACIÓN

ACABADO DE LA SUPERFICIE 32 a 63 Ra

FUERA DE REDONDEZ 0.051 mm / 0.002"

JUEGO DE EXTREMO AXIAL +/- 0.013 mm / 0.005"

DESCRIPCION DEL PRODUCTO

El sello mecánico línea AE, es usado para fines generales, regularmente se ocupa en equipos europeos, su sellado secundario es con O´ing. las partes metálicas son acero inoxxidable de la serie 300, cuenta con monoresorte cónico el cual se ajusta a la flecha proporcionandole un arrastre positivo. El sello se surte en forma estandar con el

CONDICIONES DE OPERACION

- **Temperatura:** -40°C a +205°C / -40°F a +400°F.
- **Presiones:** 145 psi
- **Velocidad:** Hsta 15 m/seg

PRINCIPALES APLICACIONES

Regularmente se ocupa en bombas y equipos europeos.

Ventas y Centros de Servicio

Sucursal Metropolitana
Calz. Vallejo 489 Esq. Cuitlahuac, Mex. DF.
Tel.: (55) 5355 6906, 5355 4605

Sucursal del Bajio
Madroño No. 430. San Luis Potosi, SLP.
Tel.: (444) 2980 865, (55) 4330 5551

Sucursal Oriente
Ignacio Allende No. 114-1 Puebla , Pue.
Tel.: (222) 2331 583

Sucursal Poniente
Paseo del Cedro Mz. 19 Lote 67-A Lerma. Toluca.
Tel.: (722) 180 3092 / 199 1656

ventas@sellopac.com
www.sellopac.com.mx