SELLOPAC
ingeniería en sistemas de sellado

SP-60

SELLO MECANICO FUELLE METÁLICO

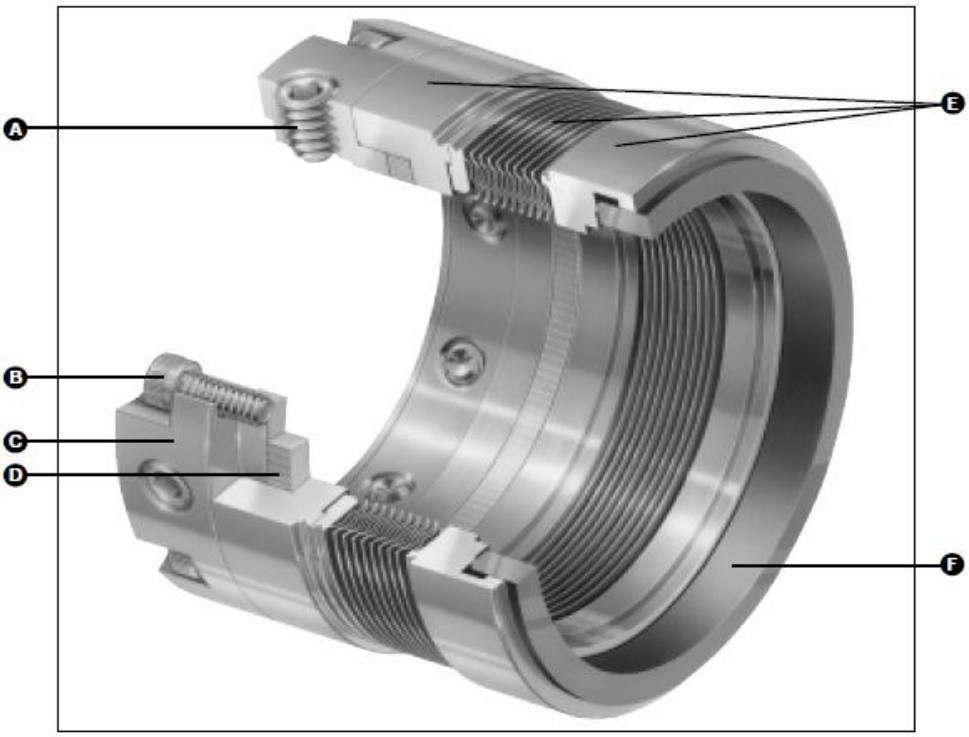

A	OPRESORES	C	PORTA-ENSAMBLE	E	ENSAMBLE FUELLE METÁLICO
B	TORNILLOS	D	EMPAQUE DE GRAFITO	F	INSERTO PRIMARIO

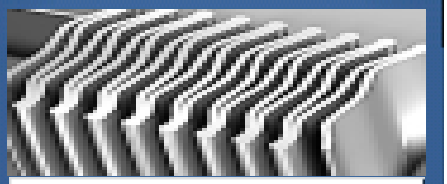

FUELLE METALICO SOLDADO

DESCRIPCION DEL PRODUCTO

Este tipo de sellos son los mas adecuados para aplicacionesde alta temperatura, donde los sellos convencionales no aplican. Los fuelles metálicos son fabricados en material de Inconel 718 con alta precisión, y están sujetos a los más altos niveles de control de calidad, para garantizar un funcionamien to constante y fiable. Son resistencia por completo a la temperatura a 425 ° C sin enfriamiento. El diseño especial del fuelle metálico, minimiza la variación en la carga de la cara, debido a la expansión del eje o desgaste de la cara. Son

CONDICIONES DE OPERACION

*Temperatura: -75°C a +425°C / -100°F a +800°F.
*Presiones: VACIO a 25 bar / 360 psig
*Velocidad: 25 m/s 5000 fpm

PRINCIPALES APLICACIONES

Soluciones acuosas, productos de fraccionación aromática como Benzeno, Tolueno, Solventes, etc., productos derivados del petroleo crudo, Fluidos Térmicos de transferencia de calor, Hidrocarburos, Productos Causticos y Quimicos, algunos Ácidos, Procesos Criogenicos.

Ventas y Centros de Servicio

Sucursal Metropolitana
Calz. Vallejo 489 Esq. Cuitlahuac, Mex. DF.
Tel.: (55) 5355 6906, 5355 4605

Sucursal del Bajio
Madroño No. 430. San Luis Potosi, SLP.
Tel.: (444) 2980 865, (55) 4330 5551

Sucursal Oriente
Ignacio Allende No. 114-1 Puebla, Pue.
Tel.: (222) 2331 583

Sucursal Poniente
Paseo del Cedro Mz. 19 Lote 67-A Lerma. Toluca.
Tel.: (722) 180 3092 / 199 1656

ventas@sellopac.com
www.sellopac.com.mx