SELLOPAC
ingeniería en sistemas de sellado

SELLO MECANICO SP-RO

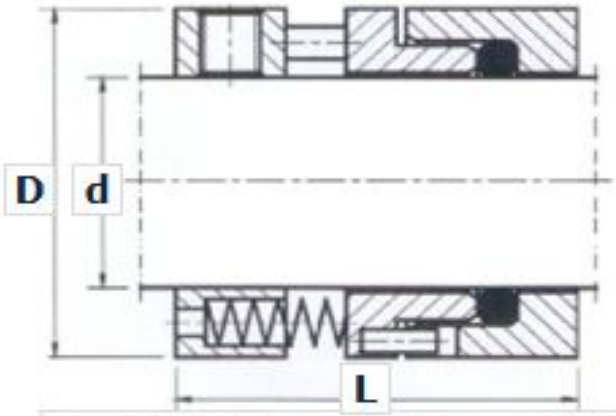

TIPO RO SIN ESTACIONARIA

d	D	L	d	D	L	d	D	L
1.000	1.563	1.625	2.000	2.687	1.750	3.250	4.125	1.750
1.125	1.687	1.625	2.125	2.812	1.750	3.375	4.250	1.750
1.187	1.750	1.625	2.250	2.937	1.750	3.500	4.375	1.750
1.250	1.812	1.625	2.375	3.062	1.750	3.625	4.500	1.750
1.375	1.937	1.525	2.500	3.187	1.750	3.750	4.625	1.812
1.437	2.000	1.625	2.625	3.312	1.750	3.875	4.750	1.812
1.500	2.062	1.625	2.750	3.437	1.750	4.000	4.875	1.812
1.625	2.312	1.750	2.875	3.562	1.750	4.250	5.125	2.062
1.750	2.375	1.750	3.000	3.687	1.750	4.500	5.375	2.062
1.875	2.562	1.750	3.125	4.000	1.750	Medidas en Pulgadas		

DESCRIPCION DEL PRODUCTO

El Sello Tipo Ro, es un sello de empuje proporcionado por resortes multiples, sus caras son robustas y esto nos permite absorver en parte desalineamientos en el eje, tanto axiales como radiales, el modo de fijación al eje es por medio de opresores y la combinación de materiales entre sus caras, podría ser: Durapac (Acero endurecido térmicamente), Cérámica, C. Silicio y C. Tungsteno, que trabajaría contra la Cara Estacionaria de: Carbón Grafito, C. de Silicio o C.Tungsteno, la combinación adecuada se determina de a cuerdo a las condiciones de operación, las partes metálicas en SS-316 y resortes en Hastelloy-C, sus empaques de sellado secundarios son tipo O´ring y van

CONDICIONES DE OPERACION

*Temperatura: -40°C a +205°C / -40°F a +400°F.
*Presiones: 10 bar / 150 psig
*Velocidad: 22.5 m/s (Dependen de configuración y tamaño del eje)

PRINCIPALES APLICACIONES

Los sellos de la familia RO están diseñados principalmente para el sellado de sustancias químicas poco viscosas y de corrosividad mediaana, tales como el agua, agua de proceso, cáusticos, ácidos ligeros, hidrocarburos no vaporizantes de baja temperatura.

SP-RO

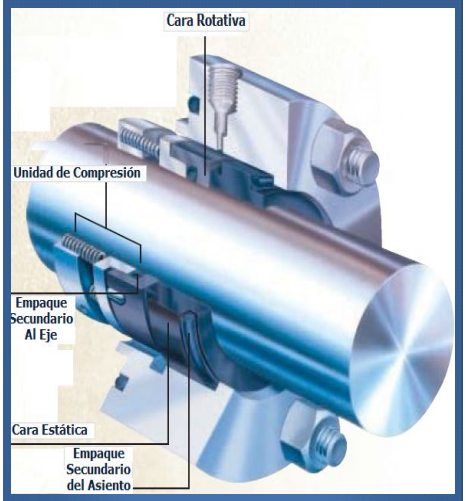

Ventas y Centros de Servicio

Sucursal Metropolitana
Calz. Vallejo 489 Esq. Cuitlahuac, Mex. DF.
Tel.: (55) 5355 6906, 5355 4605

Sucursal del Bajio
Madroño No. 430. San Luis Potosi, SLP.
Tel.: (444) 2980 865, (55) 4330 5551

Sucursal Oriente
Ignacio Allende No. 114-1 Puebla, Pue.
Tel.: (222) 2331 583

Sucursal Poniente
Paseo del Cedro Mz. 19 Lote 67-A Lerma. Toluca.
Tel.: (722) 180 3092 / 199 1656

ventas@sellopac.com
www.sellopac.com.mx