SELLOPAC
ingeniería en sistemas de sellado

SELLO MECANICO SP-X10 y X10Q

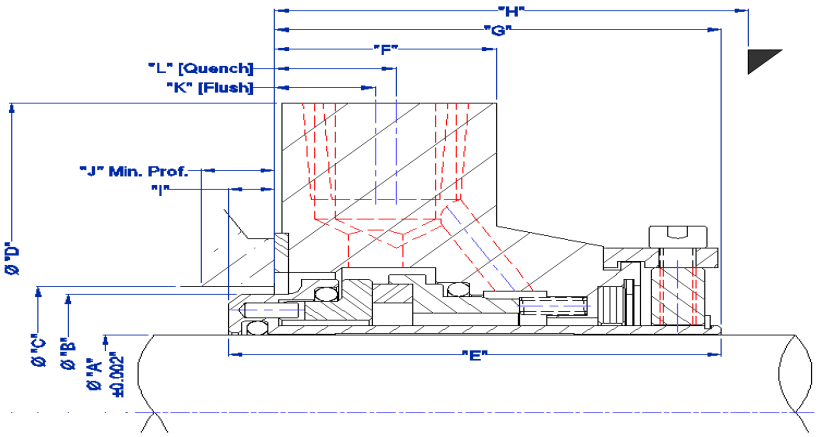

"A"	"B"	"C"		"D"	"E"	"F"	"G"	"H"	"I"	"J"	"K"	"L"	"M"	DCB		"N"
Eje		Min	Max					Min.		Min.				Min.	Max.	
1.000	1.531	1.718	1.875	4.000	2.109	1.031	2.078	2.203	0.218	0.343	0.468	0.563	2.312	2.812	3.500	0.500
1.125	1.656	1.812	2.015	4.000	2.109	1.031	2.078	2.203	0.218	0.343	0.468	0.563	2.437	2.937	3.500	0.500
1.250	1.781	1.906	2.312	4.250	2.109	1.031	2.078	2.203	0.218	0.343	0.468	0.563	2.687	3.187	3.750	0.500
1.375	1.906	2.000	2.375	4.250	2.109	1.031	2.078	2.203	0.218	0.343	0.468	0.563	2.812	3.312	3.750	0.500
1.500	2.031	2.094	2.687	4.875	2.109	1.031	2.078	2.203	0.218	0.343	0.468	0.563	3.062	3.562	4.375	0.500
1.625	2.156	2.188	2.812	5.000	2.109	1.031	2.078	2.203	0.218	0.343	0.468	0.563	3.188	3.750	4.438	0.562
1.750	2.281	2.282	2.906	5.250	2.109	1.031	2.078	2.203	0.218	0.343	0.468	0.563	3.313	3.875	4.688	0.562
1.875	2.406	2.376	2.906	5.250	2.109	1.031	2.078	2.203	0.218	0.343	0.468	0.563	3.313	3.875	4.688	0.562
2.000	2.531	2.470	3.015	5.500	2.109	1.031	2.234	2.359	0.218	0.343	0.468	0.563	3.438	4.000	4.938	0.562
2.125	2.656	2.564	3.375	5.812	2.375	1.078	2.312	2.437	0.218	0.343	0.546	0.546	3.750	4.437	5.125	0.687
2.250	2.781	2.658	3.500	6.500	2.375	1.078	2.312	2.437	0.218	0.343	0.546	0.546	3.875	4.562	5.813	0.687
2.375	2.906	2.752	3.625	6.500	2.375	1.078	2.312	2.437	0.218	0.343	0.546	0.546	4.000	4.687	5.813	0.687
2.500	3.031	2.846	3.875	6.750	2.375	1.078	2.312	2.437	0.218	0.343	0.546	0.546	4.313	5.000	6.063	0.687
2.625	3.156	2.940	4.062	6.750	2.375	1.078	2.312	2.437	0.218	0.343	0.546	0.546	4.438	5.125	6.063	0.687
2.750	3.281	3.034	4.062	6.750	2.375	1.078	2.312	2.437	0.218	0.343	0.546	0.546	4.438	5.125	6.063	0.687
2.875	3.406	3.128	4.187	7.000	2.375	1.078	2.312	2.437	0.218	0.343	0.546	0.546	4.625	5.312	6.313	0.687
3.000	3.531	3.222	4.468	7.500	2.375	1.125	2.437	2.562	0.218	0.343	0.546	0.546	4.875	5.687	6.688	0.812

Medidas en Pulgadas

DESCRIPCION DEL PRODUCTO

El sello cartucho X10 y su derivado X10Q marca S-Pac®, incorporan empaques elastómericos para su sellado secundario. * Por su diseño, aloja los resortes en el lado atmosfera entre la cara estática y la brida para contener mejor las desalineaciones de la flecha del equipo. * Estos resortes están fuera del contacto del fluido a sellar, esto da ventaja a sellar fluidos con alto contenido de sólidos y fluidos viscosos. * En su derivado X10Q, tiene un anillo de carbón de restricción para su limpieza de carburos generados por la fuga entre caras en su lado atmosfera o para su ambientación de las caras cuando el fluido tiende a solidificarse al contacto con la atmosfera. * Se adapta a ANSI B73.1M, ISO 3069 y DIN 24960. * La conexión Flush In puede ser en cualquier lado del sello, según el sentido de giro del eje.

CONDICIONES DE OPERACION

*Temperatura: -30°C a +180°C / -20°F a +400°F.
*Presiones: Hasta 3.250" Diam 25 bar g/425 psig
*Velocidad: **Hasta 25 $^{m}/_{s}$ / 5000 $^{pies}/_{minuto}$**

SP-X10

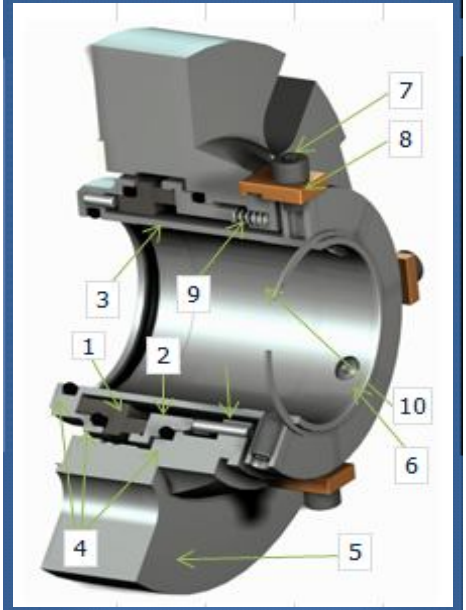

PARTES DEL SELLO	
1	Cara Rotativa
2	Cara Estática
3	Camisa
4	O´ring
5	Brida
6	Opresores
7	Tornillos
8	Espaciador
9	Resortes
10	Candado

Ventas y Centros de Servicio

Sucursal Metropolitana
Calz. Vallejo 489 Esq. Cuitlahuac, Mex. DF.
Tel.: (55) 5355 6906, 5355 4605

Sucursal del Bajio
Madroño No. 430. San Luis Potosi, SLP.
Tel.: (444) 2980 865, (55) 4330 5551

Sucursal Oriente
Ignacio Allende No. 114-1 Puebla, Pue.
Tel.: (222) 2331 583

Sucursal Poniente
Paseo del Cedro Mz. 19 Lote 67-A Lerma. Toluca.
Tel.: (722) 180 3092 / 199 1656

ventas@sellopac.com
www.sellopac.com.mx

Uti
pa